SCHWINGKOLBENPUMPE TYP V

Allgemeine Informationen

Die KELLER Schwingkolbenpumpe Typ V ist eine elektromagnetisch angetriebene Schwinganker-Kolbenpumpe. Sie zeichnet sich durch betriebssichere Funktion und geräuscharmen Lauf aus, die Handhabung ist einfach.
Das Pumpensystem ist auf einfache Art und Weise austauschbar. Der Leistungsbereich bei Viskosität 6 mm²/s (Wasser) ist dem Diagramm zu entnehmen.
Die Pumpe kann im Intervall oder im Dauerlauf (d.h. mehrere Stunden mit 100 % ED) betrieben werden. **Trockenlauf ist zu vermeiden**.

Hinweise

Die mit dem Medium in Berührung kommenden Bauteile bestehen aus Edelstahl bzw. Kunststoff.
Die Pumpe darf nur zur Förderung von Flüssigkeiten eingesetzt werden.
Schmutzpartikel und mineralische Flüssigkeitsinhalte beeinträchtigen die Funktion der Pumpe.
Die Verwendung eines Filters mit Maschenweite 0,1 mm ist empfehlenswert.
Dünnflüssige Medien, wie Lösungsmittel und alkalische Flüssigkeiten können in der Regel ohne Probleme verwendet werden.
Säuren dürfen nur in verdünnter Konzentration, wie sie z.B. bei Reinigungs- und Desinfektionsmitteln üblich sind, verwendet werden.
Die Pumpe verfügt über ein integriertes Thermoelement, welches vor Überhitzung und Dauerschäden schützt.
Das Thermoelement schaltet die Pumpe bei Erreichen einer für die Pumpe kritischen Temperatur ab und nach Abkühlung automatisch wieder ein.
Das Thermoelement darf nicht als automatischer Ausschalter eingesetzt werden, da sonst das Thermoelement auf Dauer geschädigt wird.

Wichtig:
Die für den Betrieb notwendige Gleichrichterdiode ist als optionales Zubehör erforderlich.

Zubehör:

Anschlusskabel mit Gerätestecker und integrierter Gleichrichterdiode	**Art. Nr. 760.272**.
Gleichrichterdiode ohne Anschlusskabel und Gerätestecker	**Art. Nr. 001.212**.

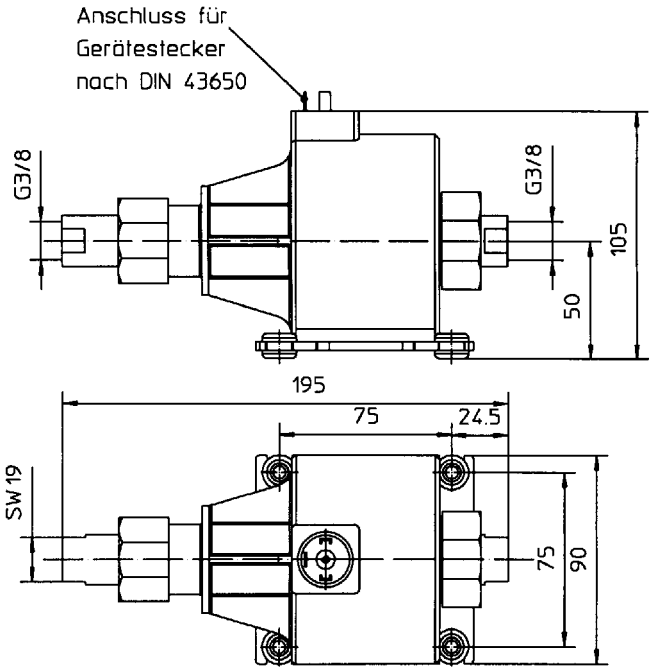

Technische Daten

Netzanschluss:	230 V
Stromart:	~ 50/60 Hz
Aufnahmeleistung:	ca.60 W
Anschluss für Gerätestecker:	DIN 43650
Ansaughöhe:	max. 4 m
Saug- und Druckanschluss:	G3/8 IG
Schutzart:	IP 65
Einschaltdauer:	100% ED

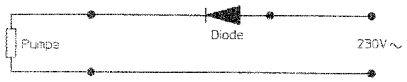

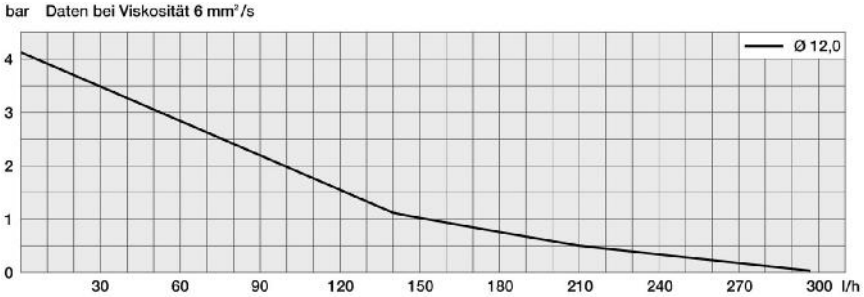

Montage

Zur Befestigung der Pumpe kann der Pumpensockel an der Gummilagerung mit vier Schrauben befestigt werden. Die Montage und die Funktion der Pumpe ist lageunabhängig.
Um einen problemlosen Durchfluss des Mediums zu gewährleisten ist bei der Saug- und Druckleitung darauf zu achten, dass diese nicht durch zu enge Bögen beeinträchtigt werden.
Wird für den Betrieb der Pumpe eine Gleichrichterdiode Extern montiert, darf diese Tätigkeit nur von einer Fachkraft mit elektrotechnischer Ausbildung erfolgen.

Sicherheitshinweise

Lesen Sie die Gebrauchsanleitung sorgfältig und befolgen Sie die darin gegebenen Anweisungen, um Gefährdungen zu vermeiden.
Sorgen Sie dafür, dass die jeweils geltenden gesetzlichen und behördlichen Vorschriften zur Unfallverhütung eingehalten werden.
In Betriebsstätten, welche unter die Explosionsschutzverordnung fallen, darf die Pumpe nicht betrieben werden.
Diese Pumpe ist nicht dafür bestimmt, durch Personen (einschl. Kinder) mit eingeschränkten physischen, sensorischen oder geistigen Fähigkeiten oder mangels Erfahrung und/oder mangels Wissen benutzt zu werden, es sei denn, sie werden durch eine für ihre Sicherheit zuständige Person beaufsichtigt oder erhielten von ihr Anweisungen, wie das Gerät zu benutzen ist.
Die Gebrauchsanleitung muss nach der Installation bei der Pumpe verbleiben.

Reinigung der Pumpe

Die Lebensdauer der Pumpe hängt von der Qualität und der Reinheit des Fördermediums ab.
Falls durch Verschmutzungen des Pumpensystems die Leistung der Pumpe nachlässt oder der Kolben auf der Kolbenführungsbuchse festsitzt, kann die Pumpe auf einfache Art gereinigt werden. Dabei ist wie folgt vorzugehen:

1. Saug-und Druckschlauch abnehmen, Überwurfmuttern (1 u.11) abschrauben.
2. Saugstutzen (10) und Druckstutzen (2) abziehen.
3. Kolben kpl.(7) und Druckfedern (6 u.8) aus der Pumpe herausnehmen.
4. Führungsbuchse (3) und O-Ring (4) mit geeignetem Werkzeug in Richtung Druckseite herausdrücken.
5. Die Führungsbuchse (3) muss sich auf dem Kolben (7) leichtgängig bewegen lassen.
   Reinigung durch Hin- und Herbewegen der Führungsbuchs (3) auf dem Kolben (7) und Abspülen mit einer geeigneten Flüssigkeit. Wenn Pressluft zur Verfügung steht, können die Teile auch damit gereinigt werden
6. Beim Zusammenbau der Pumpe ist unbedingt auf die richtige Einbaufolge der Teile zu achten (siehe Montageskizze).
7. Bei Verschleiß des Kolbens (7) oder Führungsbuchse (3) empfiehlt es sich, den Fördertrieb komplett auszutauschen.

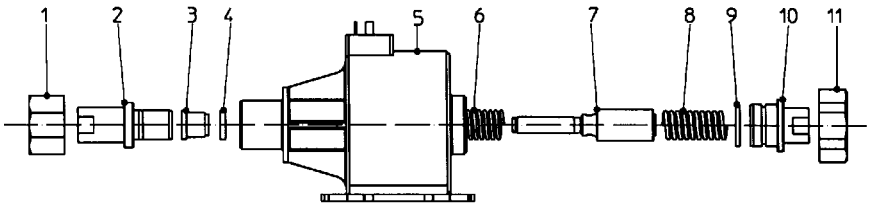

Montageskizze mit Stückliste

Pos.	Best.-Nr.	Bezeichnung	Pos.	Best.-Nr.	Bezeichnung
1	581.272	Überwurfmutter	9	524.202	O-Ring 22x2 FKM
2	299.932	Druckstutzen kpl.	10	387.242	Saugstutzen
3	442.242	Führungsbuchse	11	636.272	Überwurfmutter
4	522.202	O-Ring 13x2 FKM			
5	275.932	Pumpengehäuse Typ V		291.932	Fördertrieb kpl Ø 12
6	185.242	Druckfeder oben			(Pos. 3,4,6,7,8)
7	379.422	Kolben kpl.			
8	384.242	Druckfeder unten			

Wilhelm Keller GmbH & Co. KG • D-72147 Nehren
Telefon (0 74 73) 94 49-0 • Telefax (0 74 73) 94 49-49
Email: info@oilpress.de • Internet http://www.oilpress-keller.de